HAAGISE KASUTUSJUHEND JA HOOLDUSRAAMAT

TIKI

tiki.ee

EESSÕNA

Õnnitleme Sind uue haagise ostu puhul!

Selleks, et haagise tööiga oleks pikk ja kasutus turvaline, tutvu enne haagise esmakordset kasutamist kindlasti kogu selle juhendi sisuga. Pööra erilist tähelepanu ⚠ märgiga tähistatud tekstiosadele, sest need on olulised eelkõige Sinu ohutuse tagamiseks.

Hoia juhend meeldetuletuseks alles kogu haagise kasutusea jooksul! Kui sul tekib küsimusi, millele siin juhendis vastust ei leidu, võta kindlasti ühendust meie müügiesindusega või oma haagise edasimüüjaga.

Täname, et valisid TIKI!
Soovime Sulle ohutut ja säästvat kasutamist!

TIKI müügiesindus
+372 655 0915
esindus@tiki.ee
www.tiki.ee

1. OLULISED MÕISTED

Täismass – haagise suurim lubatud mass koos lisavarustuse ja koormaga. Märgitud registreerimistunnistusele.

Tühimass – Koormamata haagise mass. Märgitud registreerimistunnistusele.

Haakepunktile langev mass – Osa haagise ja koorma massist, mis toetub vedava sõiduki haakekonksule.

Tegelik mass – haagise mass konkreetsel ajahetkel koos lisavarustuse ja koormaga.

Haagise kategooria – haagise kategooria määratakse rehvide kaudu teepinnale toetuva suurima massi järgi. Kategooria määramisel ei arvestata haakepunktile langevat massi. Kategooria on märgitud registreerimistunnistusele.

Kategooria O_1 – rataste kaudu teepinnale kuni 750 kg.
Kategooria O_2 – rataste kaudu teepinnale kuni 3500 kg.

EÜ vastavussertifikaat (CoC) – EÜ vastavussertifikaat tõendab, et haagis on vastav kõigile **tootmise hetkel** Euroopa Liidus kehtinud tehnonõuetele. Kõigi seeriatootmises olevate TIKI haagistega tuleb kaasa EÜ vastavussertifikaat.

2. REGISTREERIMINE, JUHTIMISÕIGUS, MUUD SEADUSANDLIKUD NÕUDED

Registreeri teeliikuses osalev haagis esimesel võimalusel oma asukohariigi Transpordiametis. Hilisem registreerimine võib osutuda probleemseks muutunud tehnonõuete tõttu. Registreerimiseks on vajalik haagise EÜ vastavussertifikaat ja ostudokument.

Veendu, et juhil on konkreetse autorongi juhtimiseks vajalik juhiloa kategooria!

Lisaks järgi oma asukohariigis kehtivaid nõudeid, mis rakenduvad:

- Talverehvide kasutamisele
- Tehnoülevaatuse kohustusele
- Veose maksimaalsetele gabariitidele

Nõuded haagisega liiklemisel võivad aja jooksul muutuda. Uuri kehtivat infot oma asukohariigi Transpordiametist.

3. HAAGISE KASUTAMINE

3.1. Haakesse panek

Veduki haakekonksu korrektne kõrgus (kuuli tsentrist teepinnani) peaks reisijate ja pagasiga laetud auto korral jääma vahemikku 350...420 mm.

⚠ **Ühendamiseks liiguta vedukauto haagise ette, võimalikult haakepea lähedale, et mitte tõmmata rasket haagist sõiduki taha. Raskemat haagist käsitsi tõmmates võib olla keeruline seda peatuma saada, ning on oht ennast või autot vigastada.**

1. Tõsta haakepea käepidemest auto haakekonksu kohale, nii et haakepea oleks auto veokuuliga kohakuti. Võimalusel kasuta tugiratast.
2. Pane veokuuli otsa haakepea turvatross. Piduriga haagisel kinnita veduki külge hädapidurdustross.
3. Langeta haakepea veokuuli otsa ja lükka allapoole kuni haage automaatselt lukustub.
4. Indikaator haakepeal osutab lukustatud asendis rohelisele märgile (vt pilt 1). Veendu haakepead tõstes, et see oleks kuulile lukustunud.
5. Keera tugiratas vändast ülesse ja veendu, et ratas fikseeruks selleks ette nähtud lõhikusse. Ava tugiratta fiksaatorpolt, tõmba ratas ülemisse asendisse ja kinnita uuesti poldi abil.
6. Ühenda elektripistik vedukautoga. Kontrolli, et haagise tuled toimivad.

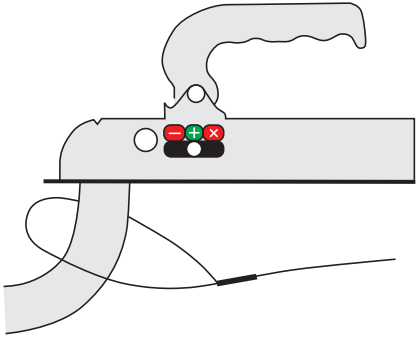

Pilt 1

3.2. Haakest lahti ühendamine

1. Haakest eemaldamiseks vabasta haakepea lukusti ning tõmba käepidet ülespoole, et haagis veokuulilt vabastada (vt pilt 2). Võimalusel kasuta tugiratast lihtsamaks tõstmiseks.
2. Eemalda haakekonksult turvatross. Piduriga haagisel eemalda hädapidurdustross.
3. Ühenda lahti elektripistik. Tõmba pistikust, mitte juhtmest!
4. Rakenda haagise pidurid või kasuta tõkiskingasid, et vältida haagise soovimatut liikumist.

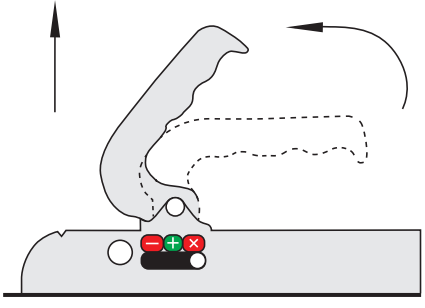

Pilt 2

NB! Tugiratas ei ole mõeldud koormatud haagise liigutamiseks vaid abivahendina haakesse panekul ja lahtivõtmisel. Liiguta koormatud haagist ainult haagitud vedukautoga!

3.3. Haagise koormamine

⚠ **Kasutaja kohustuseks enne koorma haagisele laadimist on välja selgitada koorma mass ja vältida ülekoormamist!**

Suure tihedusega materjalid nagu tellised, liiv jms on isegi väikse ruumala juures äärmiselt rasked ning nendega on lihtne haagist üle koormata. Ülekoormus ohustab liiklusturvalisust ja kahjustab haagise kandekonstruktsiooni ning paljusid teisi komponente. Ülekoormatud haagis võib muutuda juhitamatuks.

Kui haagisele on paigaldatud lisavarustus (näiteks plastkaas, kõrgendi, varuratas vms), siis tuleb ka nende mass arvestada koorma massile juurde.

NB! Koorma mass ei tohi ületada haagise kandevõimet!
Haagise kandevõime leiad nii:

Kandevõime = Täismass – Tühimass
(vt punkt 1)

Enne sõidu alustamist koormaga, pea ka silmas, et ei ületaks vedava sõiduki tootja poolt lubatud suurimat veetava haagise tegelikku massi. See on märgitud sõiduki registreerimistunnistusele.

3.4. Koorma laadimine ja paigutamine

⚠ **Lae koorem vaid haagisele, mis on haakesse ühendatud ning vedukauto seisupidur rakendatud!**

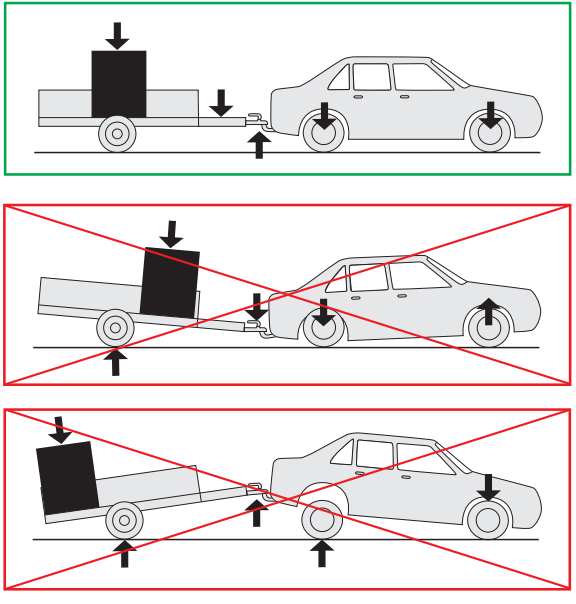

Pilt 3

Tulenevalt kastihaagise konstruktsioonist ei rakendu seisupidur kastihaagise kallutusfunktsiooni kasutamisel. Kasuta haagise fikseerimiseks tõkiskingi!

Paiguta koorma raskuskese haagise silla kohale või võimalikult selle lähedale. Mitme sillaga haagise puhul paiguta koorma raskuskese esimese ja tagumise silla vahele, keskele.

Jälgi koormat paigutades, et haakepunktile toetuv koormus ei oleks suurem kui 10% haagise täismassist, ja ei ületaks haakepeale märgitud „S“ väärtust kilogrammides. Samas ei tohi veopea koormus olla ka negatiivne. (vt pilt 3).

Järgi veosele teeliikluses lubatud mõõtmeid. Täpsema info nõuete kohta saad oma asukohariigi transpordiametist.

3.5. Koorma kinnitamine

⚠ **Haagisele laetud koorem peab olema kinnitatud, et vältida selle liikumist transpordi ajal.** Liikuva koorma poolt tekitatav jõud pidurdamisel ja kiirendamisel on oluliselt suurem kui kinnitatud koorma puhul. Liikuv koorem võib muuta haagise ebastabiilseks või isegi purustada haagise ja tekitada eluohtliku olukorra liikluses.

Esemete veol kinnita need koormarihmadega haagise koormakinnitusaasade külge. Kinnitamiseks kasuta koorma massile vastava tugevusega koormarihmasid. Koormarihma tugevus on kirjas rihma andmesildil. Kasuta ainult loetava andmesildiga ning kahjustuste ja sõlmedeta rihmasid.

Lahtiste puistematerjalide (liiv, killustik, jms) puhul, mida rihmadega kinnitada ei saa, on soovitatav need katta koormakattega ja valida väiksem sõidukiirus, et ohtlikke olukordi ennetada.

3.6. Enne sõidu alustamist

Enne esimest sõitu haagisega:

⚠ **Pinguta rattapoldid momendiga 95 Nm. Pinguta uuesti pärast esimest sõitu.**

Alati enne sõidu alustamist kontrolli, et:

- Haakepea oleks korralikult veokuulile lukustunud (vt punkt 3.1) ja turvatross või hädapidurdus-tross (piduritega haagis) ühendatud.
- Haagise kõik tuled toimivad korrektselt.
- Haagise rehvirõhud on ühtlased ja on vahemikus 80...100% rehvile märgitud maksimaalrõhust.
- Rehvimustri jääksügavus on nõuetekohane.
- Koorem on kindlalt kinnitatud.
- Luugid, kõrgendid ja muu lisavarustus on kinnitatud.
- Tugiratas on ülemisse asendisse tõstetud ja sõidusihis kinnitatud.
- Käsipidur on vabastatud (piduritega haagised).

3.7. Sõites

⚠ **Arvesta koorma gabariitidega. Väljaulatuv koorem vajab manööverdamisel rohkem ruumi.**

Vali sobilik sõidukiirus sõltuvalt koorma raskusest ja tee seisukorrast. Vähenda sõidukiirust, kui haagis on täislastis ja kui sõidad ebatasasel või kurvilisel teel.

3.8. Pärast sõitu

- Pane elektripistik pistikuhoidjasse või paiguta nii, et vihmavesi sinna ei koguneks.
- Pargi haagis horisontaalsele pinnale. Rakeda seisupidur. Kui haagis jääb seisma kauemaks kui paariks päevaks, siis fikseeri rattad tõkiskingadega ja vabasta seisupidur (piduriga haagised).
- **Kui haagis on määrdunud või puutus kokku talvise teesoolaga, siis loputa haagise pinnad kohe veega.**

3.9. Lisavarustus

Plastkaas ja tent

Plastkaas või tent aitab haagise kastist eemal hoida vihmavee ja lume. Haagise tehnilise olemuse tõttu ei muuda kumbki siiski haagist täielikult vee- ega tolmukindlaks.

Plastkaas hoia avatuna ainult koorma peale ja maha laadimise ajal.
⚠ **Fikseeri avatud kaas ohutuks laadimiseks tuulelukuga! Avatud kaanega sõitmine on ohtlik ja seega rangelt keelatud!** Sõidu ajaks kinnita suletud plastkaas haagise kastile lukustitega. Kinnitamisel sea lukusti keel selleks ettenähtud soonde.

Kasuta tendi toestamiseks piisaval hulgal tugikaari. Toestamata tendile võib koguneda suur hulk vihma- või lumesulamisvett, mis võib lõhkuda tendi ning rikkuda veose. Kinnita tent kummiga kõigist kinnitusnuppudest. Piisavalt pingutatud tent liigub tuule käes vähem ning selle eluiga on pikem. Puhasta plastkaane ja tendi pinnale kogunenud lumekiht, mille paksus on üle 10 sentimeetri.

Plastkaas ega tent ei ole sobilik esemete kinnitamiseks. Kinnita koorem alati sobiva koormakinnitusvahendiga rihmaasade külge!

Plastkaane või tendiga varustatud haagise aerodünaamikat mõjutab vedukauto kere kuju, sõidukiirus ja koorma mass.

Kallutuskruvi

Kallutuskruvile on märgitud kandevõime. Ära ületa laadimisel kallutuskruvi kandevõimet.

3.10. Lisainfo paadihaagise kasutamisel

- Paadihaagistel kasutatavad kiilurullid, nina- ja küljetoed on valitud võimalikult universaalsed aga ei pruugi sobida kõigi paadikujudega. Kui vajad erilahendust, küsi võimalusi TIKI edasimüüjalt.
- Sea vintsipukk paadile sobivasse asukohta, et tagada koorma raskuskeskme õige asukoht (vt punkt 3.5.).
- Ühenda enne haagisega vette sõitmist lahti elektripistik. Jälgi, et haagise tuled ei satuks vette (erandiks IP67 ja kõrgema kaitseastmega tuled).
- Jälgi, et vintsi lint või tross oleks kahjustusteta. Ära ületa vintsile märgitud tõmbevõimet!
- Paati haagisele tõmmates jälgi, et paat oleks haagise suhtes õige nurga all (vt pilt 4). Vastasel juhul on oht kahjustada paati ja haagist.

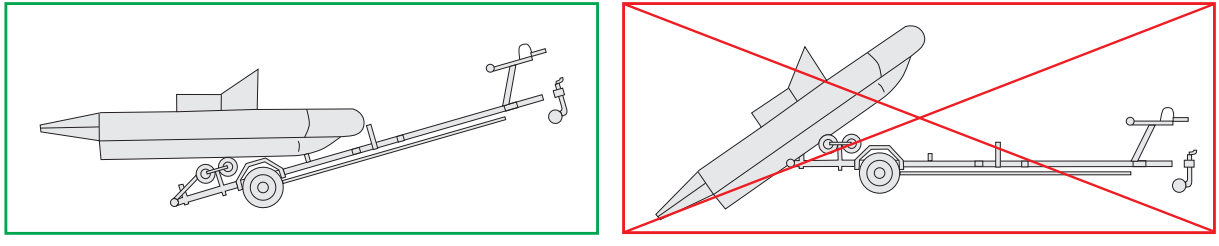

Pilt 4

Paadi kinnitamine sõidu ajaks

⚠ Kinnita paat haagisele nii piki kui külgsuunas!

- Kinnita paadi tagaosa mõlemalt küljelt eraldi koormarihmaga haagise rihma-aasade külge, et vältida haagise liikumist külgede suunas. Tee sama ka paadi esiosa külgedel. (vt pilt 5).
- Küljetoed ja -rullid on mõeldud vaid paadi toetamiseks vette laskmisel ja veest välja tõmbamisel.
- Kinnita paat pikisuunas koormarihma abil, paadi ninas asuvat aasa kasutades. Vints on sobilik vaid paadi vette laskmiseks ja veest tõmbamiseks.

⚠ Vintsi ei tohi kasutada koormakinnitusvahendina!

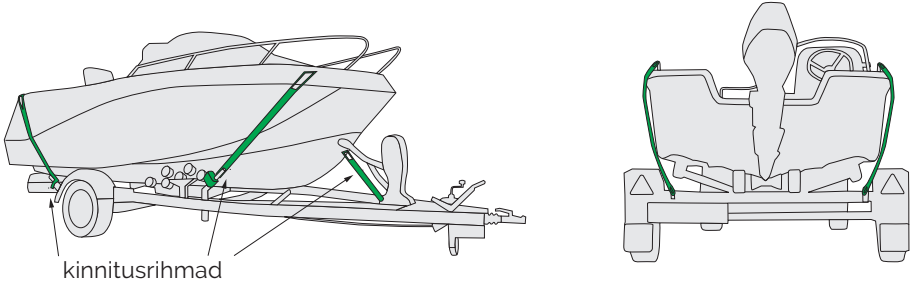

Pilt 5

4. HOOLDAMINE JA KORRASHOID

Haagis, nagu iga teinegi sõiduk, vajab regulaarset hooldust ja sihipärast korrashoidu. Teosta hooldusgraafiku sisu täielikult ning õigeaegselt, see aitab tagada haagisele pika kasutusea. Märgi teostatud tööd selle juhendi lõpus asuvasse hooldusraamatusse.

4.1. Haagise korrashoid

Kui piduritega haagis jääb seisma kauemaks kui paariks päevaks, siis takista haagise veeremine tõkiskingadega ja vabasta käsipidur.

Jättes haagise seisma mitmeks kuuks, on soovitatav tõsta see ratastelt üles ja toestada sobivate pukkidega raami alt. Selliselt toimides vähendate rehvi kontaktpindade deformeerumise ohtu.

Puhasta alati pärast vedu haagise kast, jälgides, et põhjavineeri ja kasti külgede vahelisse paisumisvuuki ei ole kogunenud mustust. Vajadusel puhasta paisuvuuk. Mustusega täitunud paisuvuuk säilitab endas pikalt niiskust, ning kiirendab korrosiooni teket.

Põhjavineer on loomulikult vee toimel paisuv ja kuivades kahanev materjal, mistõttu võib liigne niiskus ajutiselt selle pinna kumerdada. Kuivades taastub algne kuju. Märjast vineerist võib ka eralduda ühendeid, mis kiirendavad korrosiooni. Selle ennetamiseks soovitame kasutada kastihaagisel plastkaant või tenti.

Pese haagist regulaarselt ja enne hoiustamist. Pesu ja sobilikud vahendid on sarnased autopesule.

Haagise pinda kattev tsingikihit kaitseb metalli tavaliste keskkonnatingimuste eest. See võib siiski korrodeeruda, kui puutub kokku selliste ainetega, mis tsingiga keemiliselt hästi reageerivad (nt teesool, teatud väetised, ammoniaak, happed jne). Hoia haagist kohas, kus see on kaitstud lehtpuudelt ja hoonetelt langeva vihma eest. Selline vesi võib sisaldada endas lahustunud korrosiivseid aineid.

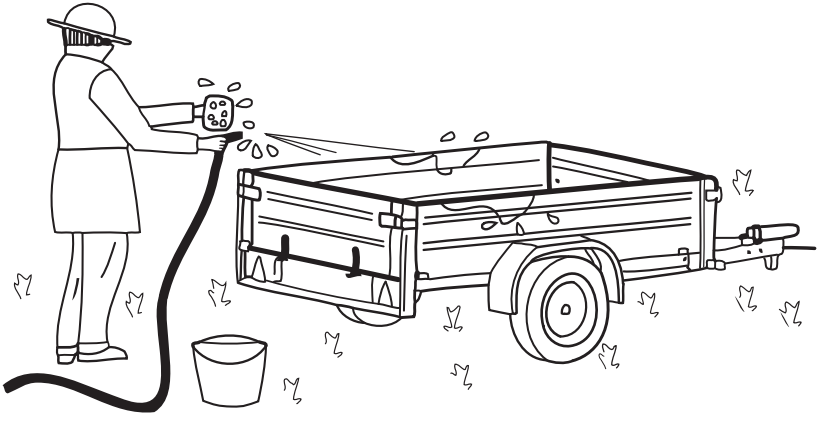

Pilt 6

Aja möödudes haagise tsingitud pinnad tuhmuvad ja tumenevad. See on tingitud loomulikust protsessist, mis toimub õhus leiduva hapniku ja süsihappegaasi mõjul ja mille käigus tekib tsingi pinnale kaitsekiht. See kaitsekiht on tugevam ning korrosioonile vastupidavam kui värske läikiv tsingipind.

Uue haagise tsingipindadele võib tekkida ajutiselt valge oksiidiga alasid, mis haagise korrosioonikindlusele mõju ei avalda, ning kaovad eelmainitud tumedama kaitsekihi tekkides. Soovi korral võib oskiidikihti kergelt nailonharjaga puhastada.

4.2. Hooldustööd

Haagise hooldus teostatakse kord aastas, arvestades alates ostukuupäevast. Intensiivse kasutuse korral tuleks haagist kontrollida sagedamalt. **Hooldus teosta pädevas hoolduskojas, kus on vajalik kompetents ja sisseseade tööde teostamiseks.** Soovitame hooldused teostada TIKI ametlike partnerite juures.

Aastahoolduse sisu

- Visuaalselt kontrollida haagise raami ja kere seisukorda ning neet- ja poltliited.
- Kontrolli visuaalselt koormakinnitusaasade seisukorda.
- Kontrollida ja vajadusel pingutada sildade, tiisli ja veopea poltliiteid.
- Kontrollida haakepea lukustuvust ja lisada haakeseadme mehhanismile määret. Kulunud haakepea vahetada.
- Kontrollida, et tuled toimivad ning tuleklaasid oleks kahjustusteta. Hõõgpirnide pesad ning soklid kontrollida ja vajadusel puhastada.
- Kontrollida juhtmete ja tulepistikute seisukorda ning lisada kontaktimääret. Ühendusskeemid on leitavad TIKI kodulehel (www.tiki.ee/hooldus).
- Piduriga haagistel kontrollida pidurikatete jääki ja kulunud piduriklotsid vahetada. Kontrollida, et piduritrosside rüüd oleks terved. Lisada inertsmehhanismile määret. Vajadusel reguleerida pidurisüsteem. Kontrollida pidurite toimivust!

- Kontrollida rattalaagrite lõtke. Lõtkude esinemisel tuleb rattalaagrid vahetada.
- Kontrollida visuaalselt vedrustuse elementide seisukorda ja kinnitusi.
- Kontrollida rehvide ühtlast kulumist ja mustri jääksügavust. Vaheta kulunud rehvid. Kontrolli rehvirõhku.
- Kontrolli rattapoltide õiget kinnitusmomenti (95Nm)
- Kontrollida vintsi toimivust ja lisada vintsi hammasratastele määret. Kontrollida, et vintsi lint / tross oleks kahjustusteta (vintsiga haagistel).
- Kontrolli kiilu- ja küljerullide seisukorda ja liikuvust (paadihaagistel).
- Märgi teostatud tööd ja kuupäev juhendi lõpus asuvasse hooldusraamatusse.

Lisaks aastahooldusele:

⚠ **Kontrolli rattapoltide õiget kinnitusmomenti (95Nm) pärast rehvivahetusi.**

5. PRETENSIOONI ESITAMISE ÕIGUS

TIKI haagistele kehtib tootmisdefektide suhtes Euroopa Liidu tarbijakaitse direktiividest tulenev kahe aastane pretensiooni esitamise õigus alates ostutehingu kuupäevast. Lisaks võivad rakenduda siseriiklikud tarbijaõigused. Siseriiklike nõuete kohta täpsema info saamiseks pöördu oma piirkondlikku tarbijakaitseasutusse.

Kui oled avastanud vea

Defekti ilmnemisel lõpeta haagise kasutamine esimesel võimalusel, et vältida vea süvenemist!
Esita pretensioon defekti kohta haagise müünud poele esimesel võimalusel! Lisa probleemikirjeldusele fotod defektist ja haagise ostudokument.
Tootmisdefektideks ei loeta kahjustusi või muid ilminguid, mis tulenevad:

- Kasutusjuhendi info eiramisest.
- Haagise kasutamisest sihtotstarbetul või hooletul viisil.
- Teeliikluse nõuete eiramisest.
- Haagise omavolilisest ümberehitusest.
- Haagise normaalsest kulumisest/vananemisest.
- Kasutusest või hoiust korrosiivses keskkonnas.
- Kasutusel tekkinud mehaanilistest vigastustest haagisele.

Pretensioonid lahendatakse koostöös haagise tootja esindajaga. Omaalgatuslikult tehtud kulutused defektide parandamiseks tootja poolt hüvitamisele ei kuulu.

6. HOOLDUSRAAMAT

K - kontrollitud **V** - vahetatud **M** - määritud **R** - reguleeritud					
Hooldus vastavalt punktile 4.2:	Teostatud tööd:				Kuupäev:
	K	**V**	**M**	**R**	Märkused:
Raam, kere, liited					
Sildade, tiisli, veopea poldid					
Haakepea					
Tuled					
Juhtmed, pistikud					
Pidurisüsteem					
Rattalaagrid					
Vedrustus					
Rehvid					
Rattapoldid					
Vints, tross, lint					
Kiilu- ja küljerullid, siinid					
Lisainfo:					

K - kontrollitud **V** - vahetatud **M** - määritud **R** - reguleeritud					
Hooldus vastavalt punktile 4.2:	Teostatud tööd:				Kuupäev:
	K	**V**	**M**	**R**	Märkused:
Raam, kere, liited					
Sildade, tiisli, veopea poldid					
Haakepea					
Tuled					
Juhtmed, pistikud					
Pidurisüsteem					
Rattalaagrid					
Vedrustus					
Rehvid					
Rattapoldid					
Vints, tross, lint					
Kiilu- ja küljerullid, siinid					
Lisainfo:					

K - kontrollitud **V** - vahetatud **M** - määritud **R** - reguleeritud					
Hooldus vastavalt punktile 4.2:	Teostatud tööd:				Kuupäev:
	K	**V**	**M**	**R**	Märkused:
Raam, kere, liited					
Sildade, tiisli, veopea poldid					
Haakepea					
Tuled					
Juhtmed, pistikud					
Pidurisüsteem					
Rattalaagrid					
Vedrustus					
Rehvid					
Rattapoldid					
Vints, tross, lint					
Kiilu- ja küljerullid, siinid					
Lisainfo:					

K - kontrollitud **V** - vahetatud **M** - määritud **R** - reguleeritud					
Hooldus vastavalt punktile 4.2:	Teostatud tööd:				Kuupäev:
	K	**V**	**M**	**R**	Märkused:
Raam, kere, liited					
Sildade, tiisli, veopea poldid					
Haakepea					
Tuled					
Juhtmed, pistikud					
Pidurisüsteem					
Rattalaagrid					
Vedrustus					
Rehvid					
Rattapoldid					
Vints, tross, lint					
Kiilu- ja küljerullid, siinid					
Lisainfo:					

K - kontrollitud **V** - vahetatud **M** - määritud **R** - reguleeritud					
Hooldus vastavalt punktile 4.2:	Teostatud tööd:				Kuupäev:
	K	**V**	**M**	**R**	Märkused:
Raam, kere, liited					
Sildade, tiisli, veopea poldid					
Haakepea					
Tuled					
Juhtmed, pistikud					
Pidurisüsteem					
Rattalaagrid					
Vedrustus					
Rehvid					
Rattapoldid					
Vints, tross, lint					
Kiilu- ja küljerullid, siinid					
Lisainfo:					

K - kontrollitud **V** - vahetatud **M** - määritud **R** - reguleeritud					
Hooldus vastavalt punktile 4.2:	Teostatud tööd:				Kuupäev:
	K	**V**	**M**	**R**	Märkused:
Raam, kere, liited					
Sildade, tiisli, veopea poldid					
Haakepea					
Tuled					
Juhtmed, pistikud					
Pidurisüsteem					
Rattalaagrid					
Vedrustus					
Rehvid					
Rattapoldid					
Vints, tross, lint					
Kiilu- ja küljerullid, siinid					
Lisainfo:					

HAAGISE ANDMED

- Haagise mudel: _____
- VIN kood: _____
- Reg. number: _____
- Edasimüüja: _____ Telefon: _____

  Aadress: _____
- Üleandmise kuupäev: _____ Allkiri: _____

MÄRKMED

_____

_____

_____

_____

_____

TIKI müügiesindus
+372 655 0915
esindus@tiki.ee
www.tiki.ee